掲載ページP.504

# FXT・BXT

**屋内用 露出形**

保護構造 IP2XD

## 軽くて強い「新構造」! ボデー板厚1.2mm、全溶接構造により、軽さと剛性を両立しました。

**従来比 20～30%軽量！　従来比 15～20%剛性アップ！**

### スリムな枠サイズ

本体を壁に取り付ける際、枠が邪魔になりにくく設置が容易です。

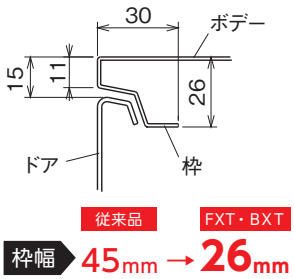


### 基板の取付け

基板の取付けは＋ドライバーを使用。
取付け後のでっぱりが少なく、配線の邪魔になりません。

基板取付ネジ　FXT：トラス小ネジM5×8
BXT：サラ小ネジM5×15

### キャビネット取付穴ガイド

キャビネット取付穴の位置決めのため、背面四隅に位置決めピンホールを設けてあります。

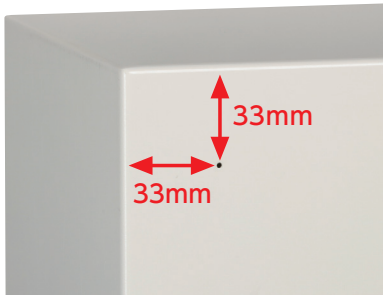


### 仮設置用下穴ガイド付き

ボデー背面にダルマ穴が簡単にあけることができる下穴ガイドを設置しました。

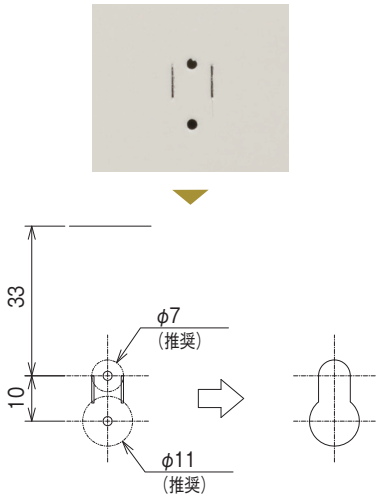


### オプションパーツ（別売品）

■扉ジャンパー線取付

■ドアストッパー

# 盤用キャビネット　BXT・FXT　鉄板製

## 額縁一体構造

●軽くて強い「新構造」！ボデー板厚1.2mm、全溶接構造により、軽さと剛性を両立しました。
●スリムな枠サイズは、本体を壁に取り付ける際、枠が邪魔になりにくく設置が容易です。
●基板の取付けは＋ドライバーを使用。取付け後のでっぱりが少なく、配線の邪魔になりません。

片扉

両扉

### ● 仕様

| | |
|---|---|
| 取付基板 | BXT　木製基板　15mm/方眼目盛付<br>FXT　鉄製基板　2.3mm/方眼目盛付 |
| 板厚 | ドア 1.6mm、ボデー 1.2mm |
| ハンドル | KH-80T<br>（キー付平面ハンドル　キー No.K200） |

注）鉄製基板はすべてベージュ色となります。
注）鉄製基板にe-assistで穴加工をする場合、方眼目盛なしとなります。

## フカサ　120mm

（ドア下有効フカサ（D）BXT：95mm　FXT：100mm　ハンドル下有効フカサ（E）BXT：70mm　FXT：75mm）

| キャビネット寸法(mm) タテ(A) | ヨコ(B) | フカサ(C) | ドア形式 | 品番(ベージュ) 納期区分 ベージュ | クリーム | 木製基板(木板ベース) | 納期区分 ベージュ | クリーム | 鉄製基板(鉄板ベース) | 標準価格(円) | 基板寸法(mm) タテ | ヨコ | BXT重量(kg) | FXT重量(kg) |
|---|---|---|---|---|---|---|---|---|---|---|---|---|---|---|
| 400 | 400 | 120 | 片扉 | ❸ | ❸ | BXT 4040-12 | ❸ | ❸ | FXT 4040-12 | 15,700 | 320 | 320 | 7.0 | 7.8 |
| 500 | 〃 | 〃 | 〃 | ❸ | ❸ | BXT 5040-12 | ❸ | ❸ | FXT 5040-12 | 17,700 | 420 | 〃 | 8.5 | 9.6 |
| 600 | 〃 | 〃 | 〃 | ❸ | ❸ | BXT 6040-12 | ❸ | ❸ | FXT 6040-12 | 20,900 | 520 | 〃 | 10.0 | 11.3 |
| 700 | 〃 | 〃 | 〃 | ❸ | ❸ | BXT 7040-12 | ❸ | ❸ | FXT 7040-12 | 24,200 | 620 | 〃 | 11.5 | 13.1 |
| 800 | 〃 | 〃 | 〃 | ❸ | ❸ | BXT 8040-12 | ❸ | ❸ | FXT 8040-12 | 27,300 | 720 | 〃 | 13.0 | 14.8 |
| 850 | 〃 | 〃 | 〃 | ❸ | ❸ | BXT 8540-12 | ❸ | ❸ | FXT 8540-12 | 30,400 | 770 | 〃 | 13.8 | 15.7 |
| 900 | 〃 | 〃 | 〃 | ❸ | ❸ | BXT 9040-12 | ❸ | ❸ | FXT 9040-12 | 31,400 | 820 | 〃 | 14.5 | 16.6 |
| 1000 | 〃 | 〃 | 〃 | ❸ | ❸ | BXT 1040-12 | ❸ | ❸ | FXT 1040-12 | 37,900 | 920 | 〃 | 16.0 | 18.3 |
| 400 | 450 | 120 | 片扉 | ❸ | ❸ | BXT 4045-12 | ❸ | ❸ | FXT 4045-12 | 22,100 | 320 | 370 | 7.7 | 9.1 |
| 500 | 〃 | 〃 | 〃 | ❸ | ❸ | BXT 5045-12 | ❸ | ❸ | FXT 5045-12 | 25,200 | 420 | 〃 | 9.4 | 10.7 |
| 600 | 〃 | 〃 | 〃 | ❸ | ❸ | BXT 6045-12 | ❸ | ❸ | FXT 6045-12 | 27,300 | 520 | 〃 | 11.1 | 12.6 |
| 700 | 〃 | 〃 | 〃 | ❸ | ❸ | BXT 7045-12 | ❸ | ❸ | FXT 7045-12 | 29,300 | 620 | 〃 | 12.8 | 14.6 |
| 800 | 〃 | 〃 | 〃 | ❸ | ❸ | BXT 8045-12 | ❸ | ❸ | FXT 8045-12 | 33,500 | 720 | 〃 | 14.4 | 16.5 |
| 900 | 〃 | 〃 | 〃 | ❸ | ❸ | BXT 9045-12 | ❸ | ❸ | FXT 9045-12 | 36,600 | 820 | 〃 | 16.1 | 18.5 |
| 1000 | 〃 | 〃 | 〃 | ❸ | ❸ | BXT 1045-12 | ❸ | ❸ | FXT 1045-12 | 39,900 | 920 | 〃 | 17.8 | 20.4 |
| 400 | 500 | 120 | 片扉 | ❸ | ❸ | BXT 4050-12 | ❸ | ❸ | FXT 4050-12 | 22,100 | 320 | 420 | 8.5 | 10.4 |
| 500 | 〃 | 〃 | 〃 | ❸ | ❸ | BXT 5050-12 | ❸ | ❸ | FXT 5050-12 | 25,200 | 420 | 〃 | 10.3 | 11.9 |
| 600 | 〃 | 〃 | 〃 | ❸ | ❸ | BXT 6050-12 | ❸ | ❸ | FXT 6050-12 | 28,300 | 520 | 〃 | 12.2 | 14.1 |
| 700 | 〃 | 〃 | 〃 | ❸ | ❸ | BXT 7050-12 | ❸ | ❸ | FXT 7050-12 | 32,300 | 620 | 〃 | 14.0 | 16.3 |
| 800 | 〃 | 〃 | 〃 | ❸ | ❸ | BXT 8050-12 | ❸ | ❸ | FXT 8050-12 | 35,500 | 720 | 〃 | 15.8 | 18.4 |
| 850 | 〃 | 〃 | 〃 | ❸ | ❸ | BXT 8550-12 | ❸ | ❸ | FXT 8550-12 | 37,900 | 770 | 〃 | 16.7 | 19.5 |
| 900 | 〃 | 〃 | 〃 | ❸ | ❸ | BXT 9050-12 | ❸ | ❸ | FXT 9050-12 | 37,900 | 820 | 〃 | 17.7 | 20.6 |
| 1000 | 〃 | 〃 | 〃 | ❸ | ❸ | BXT 1050-12 | ❸ | ❸ | FXT 1050-12 | 42,000 | 920 | 〃 | 19.5 | 22.8 |
| 400 | 600 | 120 | 片扉 | ❸ | ❸ | BXT 4060-12 | ❸ | ❸ | FXT 4060-12 | 25,200 | 320 | 520 | 10.0 | 11.3 |
| 500 | 〃 | 〃 | 〃 | ❸ | ❸ | BXT 5060-12 | ❸ | ❸ | FXT 5060-12 | 31,400 | 420 | 〃 | 12.2 | 14.1 |
| 600 | 〃 | 〃 | 〃 | ❸ | ❸ | BXT 6060-12 | ❸ | ❸ | FXT 6060-12 | 33,500 | 520 | 〃 | 14.3 | 16.6 |
| 700 | 〃 | 〃 | 〃 | ❸ | ❸ | BXT 7060-12 | ❸ | ❸ | FXT 7060-12 | 35,500 | 620 | 〃 | 16.5 | 19.2 |
| 800 | 〃 | 〃 | 〃 | ❸ | ❸ | BXT 8060-12 | ❸ | ❸ | FXT 8060-12 | 37,900 | 720 | 〃 | 18.6 | 21.8 |
| 900 | 〃 | 〃 | 〃 | ❸ | ❸ | BXT 9060-12 | ❸ | ❸ | FXT 9060-12 | 41,900 | 820 | 〃 | 20.8 | 24.4 |
| 1000 | 〃 | 〃 | 〃 | ❸ | ❸ | BXT 1060-12 | ❸ | ❸ | FXT 1060-12 | 44,200 | 920 | 〃 | 22.9 | 26.9 |
| 400 | 650 | 120 | 片扉 | ❸ | ❸ | BXT 4065-12 | ❸ | ❸ | FXT 4065-12 | 28,300 | 320 | 570 | 10.8 | 12.2 |
| 900 | 700 | 120 | 片扉 | ❸ | ❸ | BXT 9070-12 | ❸ | ❸ | FXT 9070-12 | 45,000 | 820 | 620 | 23.9 | 28.1 |
| 1000 | 〃 | 〃 | 〃 | ❸ | ❸ | BXT 1070-12 | ❸ | ❸ | FXT 1070-12 | 50,300 | 920 | 〃 | 26.4 | 31.1 |

## フカサ　140mm

（ドア下有効フカサ（D）BXT：115mm　FXT：120mm　ハンドル下有効フカサ（E）BXT：90mm　FXT：95mm）

| | | | | | | | | | | | | | | |
|---|---|---|---|---|---|---|---|---|---|---|---|---|---|---|
| 400 | 400 | 140 | 片扉 | ❸ | ❸ | BXT 4040-14 | ❸ | ❸ | FXT 4040-14 | 17,700 | 320 | 320 | 7.3 | 8.1 |
| 500 | 〃 | 〃 | 〃 | ❸ | ❸ | BXT 5040-14 | ❸ | ❸ | FXT 5040-14 | 22,100 | 420 | 〃 | 8.8 | 9.9 |
| 600 | 〃 | 〃 | 〃 | ❸ | ❸ | BXT 6040-14 | ❸ | ❸ | FXT 6040-14 | 27,300 | 520 | 〃 | 10.4 | 11.7 |
| 700 | 〃 | 〃 | 〃 | ❸ | ❸ | BXT 7040-14 | ❸ | ❸ | FXT 7040-14 | 30,200 | 620 | 〃 | 11.9 | 13.5 |
| 800 | 〃 | 〃 | 〃 | ❸ | ❸ | BXT 8040-14 | ❸ | ❸ | FXT 8040-14 | 35,800 | 720 | 〃 | 13.5 | 15.3 |
| 900 | 〃 | 〃 | 〃 | ❸ | ❸ | BXT 9040-14 | ❸ | ❸ | FXT 9040-14 | 37,900 | 820 | 〃 | 15.0 | 17.1 |
| 1000 | 〃 | 〃 | 〃 | ❸ | ❸ | BXT 1040-14 | ❸ | ❸ | FXT 1040-14 | 41,900 | 920 | 〃 | 16.6 | 18.9 |
| 400 | 450 | 140 | 片扉 | ❸ | ❸ | BXT 4045-14 | ❸ | ❸ | FXT 4045-14 | 21,900 | 320 | 370 | 8.1 | 9.0 |
| 450 | 〃 | 〃 | 〃 | ❸ | ❸ | BXT 4545-14 | ❸ | ❸ | FXT 4545-14 | 23,000 | 370 | 〃 | 8.9 | 10.0 |
| 500 | 〃 | 〃 | 〃 | ❸ | ❸ | BXT 5045-14 | ❸ | ❸ | FXT 5045-14 | 25,600 | 420 | 〃 | 9.8 | 11.0 |
| 600 | 〃 | 〃 | 〃 | ❸ | ❸ | BXT 6045-14 | ❸ | ❸ | FXT 6045-14 | 28,300 | 520 | 〃 | 11.5 | 13.0 |
| 700 | 〃 | 〃 | 〃 | ❸ | ❸ | BXT 7045-14 | ❸ | ❸ | FXT 7045-14 | 30,400 | 620 | 〃 | 13.2 | 15.0 |
| 800 | 〃 | 〃 | 〃 | ❸ | ❸ | BXT 8045-14 | ❸ | ❸ | FXT 8045-14 | 36,300 | 720 | 〃 | 14.9 | 17.0 |
| 900 | 〃 | 〃 | 〃 | ❸ | ❸ | BXT 9045-14 | ❸ | ❸ | FXT 9045-14 | 39,900 | 820 | 〃 | 16.6 | 19.0 |
| 1000 | 〃 | 〃 | 〃 | ❸ | ❸ | BXT 1045-14 | ❸ | ❸ | FXT 1045-14 | 43,900 | 920 | 〃 | 18.3 | 21.0 |

※**BXT**（木製基板）と**FXT**（鉄製基板）は同じ価格です。
注）記載の納期区分は、原則として午前11時までにご注文をいただいた場合の納期区分となります。また、水俣工場（熊本）からの発送の場合になりますのでご注意ください。

（商品コード31）

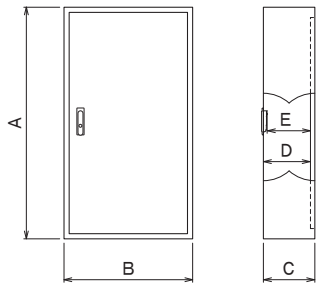


詳細図 P.508

ベージュ マンセル 5Y7/1 日塗工 H25-70B　クリーム マンセル 2.5Y9/1 日塗工 H22-90B

※クリームの場合は品番末尾にK（例：**BXT 4040-12K**）をつけてご注文ください。



## フカサ　140mm

（ドア下有効フカサ（D）BXT：115mm　FXT：120mm　ハンドル下有効フカサ（E）BXT：90mm　FXT：95mm）

| キャビネット寸法(mm) タテ(A) | ヨコ(B) | フカサ(C) | ドア形式 | 品番(ベージュ) 納期区分 ベージュ | クリーム | 木製基板(木板ベース) | 納期区分 ベージュ | クリーム | 鉄製基板(鉄板ベース) | 標準価格(円) | 基板寸法(mm) タテ | ヨコ | BXT重量(kg) | FXT重量(kg) |
|---|---|---|---|---|---|---|---|---|---|---|---|---|---|---|
| 400 | 500 | 140 | 片扉 | ③ | ③ | **BXT 4050-14** | ③ | ③ | **FXT 4050-14** | 23,000 | 320 | 420 | 8.8 | 9.9 |
| 450 | 〃 | 〃 | 〃 | ③ | ③ | **BXT 4550-14** | ③ | ③ | **FXT 4550-14** | 25,000 | 370 | 〃 | 9.8 | 11.0 |
| 500 | 〃 | 〃 | 〃 | ③ | ③ | **BXT 5050-14** | ③ | ③ | **FXT 5050-14** | 26,200 | 420 | 〃 | 10.7 | 12.3 |
| 600 | 〃 | 〃 | 〃 | ③ | ③ | **BXT 6050-14** | ③ | ③ | **FXT 6050-14** | 29,300 | 520 | 〃 | 12.6 | 14.5 |
| 700 | 〃 | 〃 | 〃 | ③ | ③ | **BXT 7050-14** | ③ | ③ | **FXT 7050-14** | 33,500 | 620 | 〃 | 14.4 | 16.7 |
| 800 | 〃 | 〃 | 〃 | ③ | ③ | **BXT 8050-14** | ③ | ③ | **FXT 8050-14** | 36,600 | 720 | 〃 | 16.3 | 18.9 |
| 900 | 〃 | 〃 | 〃 | ③ | ③ | **BXT 9050-14** | ③ | ③ | **FXT 9050-14** | 40,800 | 820 | 〃 | 18.2 | 21.1 |
| 1000 | 〃 | 〃 | 〃 | ③ | ③ | **BXT 1050-14** | ③ | ③ | **FXT 1050-14** | 46,100 | 920 | 〃 | 20.1 | 23.3 |
| 400 | 600 | 140 | 片扉 | ③ | ③ | **BXT 4060-14** | ③ | ③ | **FXT 4060-14** | 27,300 | 320 | 520 | 10.4 | 11.7 |
| 450 | 〃 | 〃 | 〃 | ③ | ③ | **BXT 4560-14** | ③ | ③ | **FXT 4560-14** | 30,400 | 370 | 〃 | 11.5 | 13.0 |
| 500 | 〃 | 〃 | 〃 | ③ | ③ | **BXT 5060-14** | ③ | ③ | **FXT 5060-14** | 32,600 | 420 | 〃 | 12.6 | 14.5 |
| 600 | 〃 | 〃 | 〃 | ③ | ③ | **BXT 6060-14** | ③ | ③ | **FXT 6060-14** | 34,600 | 520 | 〃 | 14.8 | 17.1 |
| 700 | 〃 | 〃 | 〃 | ③ | ③ | **BXT 7060-14** | ③ | ③ | **FXT 7060-14** | 37,900 | 620 | 〃 | 17.0 | 19.7 |
| 800 | 〃 | 〃 | 〃 | ③ | ③ | **BXT 8060-14** | ③ | ③ | **FXT 8060-14** | 41,900 | 720 | 〃 | 19.1 | 22.3 |
| 900 | 〃 | 〃 | 〃 | ③ | ③ | **BXT 9060-14** | ③ | ③ | **FXT 9060-14** | 45,100 | 820 | 〃 | 21.3 | 24.9 |
| 450 | 700 | 140 | 片扉 | ③ | ③ | **BXT 4570-14** | ③ | ③ | **FXT 4570-14** | 32,400 | 370 | 620 | 13.2 | 15.0 |
| 500 | 〃 | 〃 | 〃 | ③ | ③ | **BXT 5070-14** | ③ | ③ | **FXT 5070-14** | 36,600 | 420 | 〃 | 14.4 | 16.7 |
| 600 | 〃 | 〃 | 〃 | ③ | ③ | **BXT 6070-14** | ③ | ③ | **FXT 6070-14** | 37,900 | 520 | 〃 | 17.0 | 19.7 |
| 700 | 〃 | 〃 | 〃 | ③ | ③ | **BXT 7070-14** | ③ | ③ | **FXT 7070-14** | 40,800 | 620 | 〃 | 19.5 | 22.7 |
| 800 | 〃 | 〃 | 〃 | ③ | ③ | **BXT 8070-14** | ③ | ③ | **FXT 8070-14** | 44,100 | 720 | 〃 | 22.0 | 25.7 |
| 900 | 〃 | 〃 | 〃 | ③ | ③ | **BXT 9070-14** | ③ | ③ | **FXT 9070-14** | 46,000 | 820 | 〃 | 24.5 | 28.7 |
| 1000 | 〃 | 〃 | 〃 | ③ | ③ | **BXT 1070-14** | ③ | ③ | **FXT 1070-14** | 53,400 | 920 | 〃 | 27.0 | 31.7 |
| 600 | 800 | 140 | 両扉 | ③ | ③ | **BXT 6080-14** | ③ | ③ | **FXT 6080-14** | 47,900 | 520 | 720 | 19.7 | 22.8 |
| 700 | 〃 | 〃 | 〃 | ③ | ③ | **BXT 7080-14** | ③ | ③ | **FXT 7080-14** | 49,100 | 620 | 〃 | 22.6 | 26.3 |
| 600 | 900 | 140 | 両扉 | ③ | ③ | **BXT 6090-14** | ③ | ③ | **FXT 6090-14** | 49,000 | 520 | 820 | 21.8 | 25.4 |
| 700 | 〃 | 〃 | 〃 | ③ | ③ | **BXT 7090-14** | ③ | ③ | **FXT 7090-14** | 54,600 | 620 | 〃 | 25.1 | 29.3 |

## フカサ　160mm

（ドア下有効フカサ（D）BXT：135mm　FXT：140mm　ハンドル下有効フカサ（E）BXT：110mm　FXT：115mm）

| | | | | | | | | | | | | | | |
|---|---|---|---|---|---|---|---|---|---|---|---|---|---|---|
| 400 | 400 | 160 | 片扉 | ③ | ③ | **BXT 4040-16** | ③ | ③ | **FXT 4040-16** | 20,000 | 320 | 320 | 7.6 | 8.4 |
| 500 | 〃 | 〃 | 〃 | ③ | ③ | **BXT 5040-16** | ③ | ③ | **FXT 5040-16** | 23,000 | 420 | 〃 | 9.2 | 10.3 |
| 600 | 〃 | 〃 | 〃 | ③ | ③ | **BXT 6040-16** | ③ | ③ | **FXT 6040-16** | 28,300 | 520 | 〃 | 10.8 | 12.1 |
| 700 | 〃 | 〃 | 〃 | ③ | ③ | **BXT 7040-16** | ③ | ③ | **FXT 7040-16** | 31,800 | 620 | 〃 | 12.3 | 13.9 |
| 800 | 〃 | 〃 | 〃 | ③ | ③ | **BXT 8040-16** | ③ | ③ | **FXT 8040-16** | 37,400 | 720 | 〃 | 13.9 | 15.7 |
| 900 | 〃 | 〃 | 〃 | ③ | ③ | **BXT 9040-16** | ③ | ③ | **FXT 9040-16** | 40,800 | 820 | 〃 | 15.5 | 17.6 |
| 1000 | 〃 | 〃 | 〃 | ③ | ③ | **BXT 1040-16** | ③ | ③ | **FXT 1040-16** | 44,100 | 920 | 〃 | 17.1 | 19.4 |
| 500 | 450 | 160 | 片扉 | ③ | ③ | **BXT 5045-16** | ③ | ③ | **FXT 5045-16** | 26,100 | 420 | 370 | 10.1 | 11.4 |
| 600 | 〃 | 〃 | 〃 | ③ | ③ | **BXT 6045-16** | ③ | ③ | **FXT 6045-16** | 29,300 | 520 | 〃 | 11.9 | 13.4 |
| 700 | 〃 | 〃 | 〃 | ③ | ③ | **BXT 7045-16** | ③ | ③ | **FXT 7045-16** | 32,400 | 620 | 〃 | 13.6 | 15.4 |
| 800 | 〃 | 〃 | 〃 | ③ | ③ | **BXT 8045-16** | ③ | ③ | **FXT 8045-16** | 37,900 | 720 | 〃 | 15.4 | 17.5 |
| 900 | 〃 | 〃 | 〃 | ③ | ③ | **BXT 9045-16** | ③ | ③ | **FXT 9045-16** | 42,900 | 820 | 〃 | 17.1 | 19.5 |
| 1000 | 〃 | 〃 | 〃 | ③ | ③ | **BXT 1045-16** | ③ | ③ | **FXT 1045-16** | 46,000 | 920 | 〃 | 18.9 | 21.5 |
| 400 | 500 | 160 | 片扉 | ③ | ③ | **BXT 4050-16** | ③ | ③ | **FXT 4050-16** | 23,000 | 320 | 420 | 9.2 | 10.3 |
| 500 | 〃 | 〃 | 〃 | ③ | ③ | **BXT 5050-16** | ③ | ③ | **FXT 5050-16** | 28,300 | 420 | 〃 | 11.1 | 12.6 |
| 600 | 〃 | 〃 | 〃 | ③ | ③ | **BXT 6050-16** | ③ | ③ | **FXT 6050-16** | 30,400 | 520 | 〃 | 13.0 | 14.9 |
| 700 | 〃 | 〃 | 〃 | ③ | ③ | **BXT 7050-16** | ③ | ③ | **FXT 7050-16** | 34,600 | 620 | 〃 | 14.9 | 17.1 |
| 800 | 〃 | 〃 | 〃 | ③ | ③ | **BXT 8050-16** | ③ | ③ | **FXT 8050-16** | 39,900 | 720 | 〃 | 16.8 | 19.4 |
| 900 | 〃 | 〃 | 〃 | ③ | ③ | **BXT 9050-16** | ③ | ③ | **FXT 9050-16** | 44,100 | 820 | 〃 | 18.7 | 21.7 |
| 1000 | 〃 | 〃 | 〃 | ③ | ③ | **BXT 1050-16** | ③ | ③ | **FXT 1050-16** | 48,400 | 920 | 〃 | 20.6 | 23.9 |

（商品コード31）

※**BXT**（木製基板）と**FXT**（鉄製基板）は同じ価格です。
注）記載の納期区分は、原則として午前11時までにご注文をいただいた場合の納期区分となります。また、水俣工場（熊本）からの発送の場合になりますのでご注意ください。

# 盤用キャビネット　BXT・FXT　鉄板製

## 額縁一体構造

### ● 仕様

| | |
|---|---|
| 取付基板 | BXT　木製基板　15mm/方眼目盛付<br>FXT　鉄製基板　2.3mm/方眼目盛付 |
| 板厚 | ドア 1.6mm、ボデー 1.2mm |
| ハンドル | KH-80T<br>（キー付平面ハンドル　キー No.K200） |

注）鉄製基板はすべてベージュ色となります。
注）鉄製基板にe-assistで穴加工をする場合、方眼目盛なしとなります。

片扉

両扉

**フカサ　160mm**　（ドア下有効フカサ（D）BXT：135mm　FXT：140mm　ハンドル下有効フカサ（E）BXT：110mm　FXT：115mm）

| キャビネット寸法(mm) タテ(A) | ヨコ(B) | フカサ(C) | ドア形式 | 品番(ベージュ) 納期区分 ベージュ | クリーム | 木製基板(木板ベース) | 納期区分 ベージュ | クリーム | 鉄製基板(鉄板ベース) | 標準価格(円) | 基板寸法(mm) タテ | ヨコ | BXT重量(kg) | FXT重量(kg) |
|---|---|---|---|---|---|---|---|---|---|---|---|---|---|---|
| 400 | 600 | 160 | 片扉 | ❸ | ❸ | BXT 4060-16 | ❸ | ❸ | FXT 4060-16 | 30,400 | 320 | 520 | 10.8 | 12.1 |
| 500 | 〃 | 〃 | 〃 | ❸ | ❸ | BXT 5060-16 | ❸ | ❸ | FXT 5060-16 | 32,600 | 420 | 〃 | 13.0 | 14.9 |
| 600 | 〃 | 〃 | 〃 | ❸ | ❸ | BXT 6060-16 | ❸ | ❸ | FXT 6060-16 | 35,500 | 520 | 〃 | 15.2 | 17.5 |
| 700 | 〃 | 〃 | 〃 | ❸ | ❸ | BXT 7060-16 | ❸ | ❸ | FXT 7060-16 | 38,800 | 620 | 〃 | 17.4 | 20.2 |
| 800 | 〃 | 〃 | 〃 | ❸ | ❸ | BXT 8060-16 | ❸ | ❸ | FXT 8060-16 | 43,000 | 720 | 〃 | 19.7 | 22.8 |
| 900 | 〃 | 〃 | 〃 | ❸ | ❸ | BXT 9060-16 | ❸ | ❸ | FXT 9060-16 | 46,100 | 820 | 〃 | 21.9 | 25.5 |
| 1000 | 〃 | 〃 | 〃 | ❸ | ❸ | BXT 1060-16 | ❸ | ❸ | FXT 1060-16 | 50,400 | 920 | 〃 | 24.1 | 28.1 |
| 400 | 700 | 160 | 片扉 | ❸ | ❸ | BXT 4070-16 | ❸ | ❸ | FXT 4070-16 | 35,500 | 320 | 620 | 12.3 | 13.9 |
| 500 | 〃 | 〃 | 〃 | ❸ | ❸ | BXT 5070-16 | ❸ | ❸ | FXT 5070-16 | 37,900 | 420 | 〃 | 14.9 | 17.1 |
| 600 | 〃 | 〃 | 〃 | ❸ | ❸ | BXT 6070-16 | ❸ | ❸ | FXT 6070-16 | 39,900 | 520 | 〃 | 17.4 | 20.2 |
| 700 | 〃 | 〃 | 〃 | ❸ | ❸ | BXT 7070-16 | ❸ | ❸ | FXT 7070-16 | 41,900 | 620 | 〃 | 20.0 | 23.2 |
| 800 | 〃 | 〃 | 〃 | ❸ | ❸ | BXT 8070-16 | ❸ | ❸ | FXT 8070-16 | 46,100 | 720 | 〃 | 22.5 | 26.3 |
| 900 | 〃 | 〃 | 〃 | ❸ | ❸ | BXT 9070-16 | ❸ | ❸ | FXT 9070-16 | 50,400 | 820 | 〃 | 25.1 | 29.3 |
| 1000 | 〃 | 〃 | 〃 | ❸ | ❸ | BXT 1070-16 | ❸ | ❸ | FXT 1070-16 | 54,600 | 920 | 〃 | 27.6 | 32.4 |
| 400 | 800 | 160 | 両扉 | ❸ | ❸ | BXT 4080-16 | ❸ | ❸ | FXT 4080-16 | 41,600 | 320 | 720 | 14.3 | 16.1 |
| 500 | 〃 | 〃 | 片扉 | ❸ | ❸ | BXT 5080-16S | ❸ | ❸ | FXT 5080-16S | 42,000 | 420 | 〃 | 16.8 | 19.4 |
| 〃 | 〃 | 〃 | 両扉 | ❸ | ❸ | BXT 5080-16 | ❸ | ❸ | FXT 5080-16 | 45,600 | 〃 | 〃 | 17.2 | 19.8 |
| 600 | 〃 | 〃 | 片扉 | ❸ | ❸ | BXT 6080-16S | ❸ | ❸ | FXT 6080-16S | 45,100 | 520 | 〃 | 19.7 | 22.8 |
| 〃 | 〃 | 〃 | 両扉 | ❸ | ❸ | BXT 6080-16 | ❸ | ❸ | FXT 6080-16 | 49,100 | 〃 | 〃 | 20.2 | 23.3 |
| 700 | 〃 | 〃 | 片扉 | ❸ | ❸ | BXT 7080-16S | ❸ | ❸ | FXT 7080-16S | 47,000 | 620 | 〃 | 22.5 | 26.3 |
| 〃 | 〃 | 〃 | 両扉 | ❸ | ❸ | BXT 7080-16 | ❸ | ❸ | FXT 7080-16 | 51,000 | 〃 | 〃 | 23.1 | 26.9 |
| 400 | 900 | 160 | 両扉 | ❸ | ❸ | BXT 4090-16 | ❸ | ❸ | FXT 4090-16 | 43,900 | 320 | 820 | 15.8 | 17.9 |
| 500 | 〃 | 〃 | 〃 | ❸ | ❸ | BXT 5090-16 | ❸ | ❸ | FXT 5090-16 | 45,900 | 420 | 〃 | 19.1 | 22.1 |
| 600 | 〃 | 〃 | 〃 | ❸ | ❸ | BXT 6090-16 | ❸ | ❸ | FXT 6090-16 | 50,100 | 520 | 〃 | 22.4 | 26.0 |
| 700 | 〃 | 〃 | 〃 | ❸ | ❸ | BXT 7090-16 | ❸ | ❸ | FXT 7090-16 | 55,200 | 620 | 〃 | 25.7 | 29.9 |
| 600 | 1000 | 160 | 両扉 | ❸ | ❸ | BXT 6010-16 | ❸ | ❸ | FXT 6010-16 | 50,400 | 520 | 920 | 24.6 | 28.6 |
| 700 | 〃 | 〃 | 〃 | ❸ | ❸ | BXT 7010-16 | ❸ | ❸ | FXT 7010-16 | 60,500 | 620 | 〃 | 28.2 | 33.0 |

**フカサ　180mm**　（ドア下有効フカサ（D）BXT：155mm　FXT：160mm　ハンドル下有効フカサ（E）BXT：130mm　FXT：135mm）

| | | | | | | | | | | | | | | |
|---|---|---|---|---|---|---|---|---|---|---|---|---|---|---|
| 600 | 400 | 180 | 片扉 | ❸ | ❸ | BXT 6040-18 | ❸ | ❸ | FXT 6040-18 | 29,200 | 520 | 320 | 11.1 | 12.5 |
| 600 | 500 | 180 | 片扉 | ❸ | ❸ | BXT 6050-18 | ❸ | ❸ | FXT 6050-18 | 32,400 | 520 | 420 | 13.4 | 15.3 |
| 700 | 〃 | 〃 | 〃 | ❸ | ❸ | BXT 7050-18 | ❸ | ❸ | FXT 7050-18 | 36,600 | 620 | 〃 | 15.3 | 17.6 |
| 800 | 〃 | 〃 | 〃 | ❸ | ❸ | BXT 8050-18 | ❸ | ❸ | FXT 8050-18 | 40,800 | 720 | 〃 | 17.3 | 19.9 |
| 900 | 600 | 180 | 片扉 | ❸ | ❸ | BXT 9060-18 | ❸ | ❸ | FXT 9060-18 | 47,000 | 820 | 520 | 22.5 | 27.6 |

**フカサ　200mm**　（ドア下有効フカサ（D）BXT：175mm　FXT：180mm　ハンドル下有効フカサ（E）BXT：150mm　FXT：155mm）

| | | | | | | | | | | | | | | |
|---|---|---|---|---|---|---|---|---|---|---|---|---|---|---|
| 400 | 400 | 200 | 片扉 | ❸ | ❸ | BXT 4040-20 | ❸ | ❸ | FXT 4040-20 | 24,200 | 320 | 320 | 8.2 | 9.0 |
| 500 | 〃 | 〃 | 〃 | ❸ | ❸ | BXT 5040-20 | ❸ | ❸ | FXT 5040-20 | 27,300 | 420 | 〃 | 9.8 | 10.9 |
| 600 | 〃 | 〃 | 〃 | ❸ | ❸ | BXT 6040-20 | ❸ | ❸ | FXT 6040-20 | 29,300 | 520 | 〃 | 11.5 | 12.8 |
| 700 | 〃 | 〃 | 〃 | ❸ | ❸ | BXT 7040-20 | ❸ | ❸ | FXT 7040-20 | 35,500 | 620 | 〃 | 13.2 | 14.7 |
| 800 | 〃 | 〃 | 〃 | ❸ | ❸ | BXT 8040-20 | ❸ | ❸ | FXT 8040-20 | 38,800 | 720 | 〃 | 14.8 | 16.6 |
| 900 | 〃 | 〃 | 〃 | ❸ | ❸ | BXT 9040-20 | ❸ | ❸ | FXT 9040-20 | 42,900 | 820 | 〃 | 16.5 | 18.5 |
| 1000 | 〃 | 〃 | 〃 | ❸ | ❸ | BXT 1040-20 | ❸ | ❸ | FXT 1040-20 | 46,100 | 920 | 〃 | 18.1 | 20.4 |
| 400 | 450 | 200 | 片扉 | ❸ | ❸ | BXT 4045-20 | ❸ | ❸ | FXT 4045-20 | 26,100 | 320 | 370 | 9.0 | 10.0 |
| 500 | 〃 | 〃 | 〃 | ❸ | ❸ | BXT 5045-20 | ❸ | ❸ | FXT 5045-20 | 28,300 | 420 | 〃 | 10.8 | 12.1 |
| 600 | 〃 | 〃 | 〃 | ❸ | ❸ | BXT 6045-20 | ❸ | ❸ | FXT 6045-20 | 32,400 | 520 | 〃 | 12.7 | 14.2 |
| 700 | 〃 | 〃 | 〃 | ❸ | ❸ | BXT 7045-20 | ❸ | ❸ | FXT 7045-20 | 37,400 | 620 | 〃 | 14.5 | 16.3 |
| 800 | 〃 | 〃 | 〃 | ❸ | ❸ | BXT 8045-20 | ❸ | ❸ | FXT 8045-20 | 39,900 | 720 | 〃 | 16.3 | 18.4 |
| 900 | 〃 | 〃 | 〃 | ❸ | ❸ | BXT 9045-20 | ❸ | ❸ | FXT 9045-20 | 43,900 | 820 | 〃 | 18.1 | 20.5 |
| 1000 | 〃 | 〃 | 〃 | ❸ | ❸ | BXT 1045-20 | ❸ | ❸ | FXT 1045-20 | 48,100 | 920 | 〃 | 19.9 | 22.6 |

（商品コード31）

※ **BXT**（木製基板）と **FXT**（鉄製基板）は同じ価格です。
注）記載の納期区分は、原則として午前11時までにご注文をいただいた場合の納期区分となります。また、水俣工場（熊本）からの発送の場合になりますのでご注意ください。

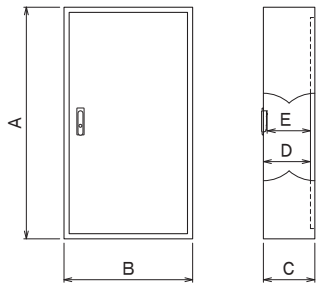


詳細図 P.508

ベージュ マンセル 5Y7/1 日塗工 H25-70B　クリーム マンセル 2.5Y9/1 日塗工 H22-90B

※クリームの場合は品番末尾にK（例：**BXT 4060-16K**）をつけてご注文ください。

## フカサ　200mm

（ドア下有効フカサ（D）BXT：175mm　FXT：180mm　ハンドル下有効フカサ（E）BXT：150mm　FXT：155mm）

| キャビネット寸法(mm) タテ(A) | ヨコ(B) | フカサ(C) | ドア形式 | 品番（ベージュ） 納期区分 ベージュ | クリーム | 木製基板（木板ベース） | 納期区分 ベージュ | クリーム | 鉄製基板（鉄板ベース） | 標準価格(円) | 基板寸法(mm) タテ | ヨコ | BXT 重量(kg) | FXT 重量(kg) |
|---|---|---|---|---|---|---|---|---|---|---|---|---|---|---|
| 400 | 500 | 200 | 片扉 | ③ | ③ | **BXT 4050-20** | ③ | ③ | **FXT 4050-20** | 27,300 | 320 | 420 | 9.8 | 10.9 |
| 500 | 〃 | 〃 | 〃 | ③ | ③ | **BXT 5050-20** | ③ | ③ | **FXT 5050-20** | 29,300 | 420 | 〃 | 11.8 | 13.4 |
| 600 | 〃 | 〃 | 〃 | ③ | ③ | **BXT 6050-20** | ③ | ③ | **FXT 6050-20** | 33,500 | 520 | 〃 | 13.8 | 15.7 |
| 700 | 〃 | 〃 | 〃 | ③ | ③ | **BXT 7050-20** | ③ | ③ | **FXT 7050-20** | 37,900 | 620 | 〃 | 15.8 | 18.0 |
| 800 | 〃 | 〃 | 〃 | ③ | ③ | **BXT 8050-20** | ③ | ③ | **FXT 8050-20** | 41,900 | 720 | 〃 | 17.8 | 20.4 |
| 900 | 〃 | 〃 | 〃 | ③ | ③ | **BXT 9050-20** | ③ | ③ | **FXT 9050-20** | 45,100 | 820 | 〃 | 19.8 | 22.7 |
| 1000 | 〃 | 〃 | 〃 | ③ | ③ | **BXT 1050-20** | ③ | ③ | **FXT 1050-20** | 50,400 | 920 | 〃 | 21.7 | 25.0 |
| 400 | 600 | 200 | 片扉 | ③ | ③ | **BXT 4060-20** | ③ | ③ | **FXT 4060-20** | 30,700 | 320 | 520 | 11.5 | 12.8 |
| 500 | 〃 | 〃 | 〃 | ③ | ③ | **BXT 5060-20** | ③ | ③ | **FXT 5060-20** | 33,500 | 420 | 〃 | 13.8 | 15.7 |
| 600 | 〃 | 〃 | 〃 | ③ | ③ | **BXT 6060-20** | ③ | ③ | **FXT 6060-20** | 36,600 | 520 | 〃 | 16.1 | 18.4 |
| 700 | 〃 | 〃 | 〃 | ③ | ③ | **BXT 7060-20** | ③ | ③ | **FXT 7060-20** | 39,900 | 620 | 〃 | 18.4 | 21.2 |
| 800 | 〃 | 〃 | 〃 | ③ | ③ | **BXT 8060-20** | ③ | ③ | **FXT 8060-20** | 43,000 | 720 | 〃 | 20.7 | 23.9 |
| 900 | 〃 | 〃 | 〃 | ③ | ③ | **BXT 9060-20** | ③ | ③ | **FXT 9060-20** | 47,000 | 820 | 〃 | 23.0 | 26.6 |
| 1000 | 〃 | 〃 | 〃 | ③ | ③ | **BXT 1060-20** | ③ | ③ | **FXT 1060-20** | 52,300 | 920 | 〃 | 25.3 | 29.3 |
| 500 | 700 | 200 | 片扉 | ③ | ③ | **BXT 5070-20** | ③ | ③ | **FXT 5070-20** | 38,800 | 420 | 620 | 15.8 | 18.0 |
| 600 | 〃 | 〃 | 〃 | ③ | ③ | **BXT 6070-20** | ③ | ③ | **FXT 6070-20** | 41,900 | 520 | 〃 | 18.4 | 21.2 |
| 700 | 〃 | 〃 | 〃 | ③ | ③ | **BXT 7070-20** | ③ | ③ | **FXT 7070-20** | 46,100 | 620 | 〃 | 21.0 | 24.3 |
| 800 | 〃 | 〃 | 〃 | ③ | ③ | **BXT 8070-20** | ③ | ③ | **FXT 8070-20** | 48,400 | 720 | 〃 | 23.7 | 27.4 |
| 900 | 〃 | 〃 | 〃 | ③ | ③ | **BXT 9070-20** | ③ | ③ | **FXT 9070-20** | 52,300 | 820 | 〃 | 26.3 | 30.5 |
| 1000 | 〃 | 〃 | 〃 | ③ | ③ | **BXT 1070-20** | ③ | ③ | **FXT 1070-20** | 55,700 | 920 | 〃 | 28.9 | 33.6 |
| 400 | 800 | 200 | 両扉 | ③ | ③ | **BXT 4080-20** | ③ | ③ | **FXT 4080-20** | 42,600 | 320 | 720 | 15.2 | 17.0 |
| 500 | 〃 | 〃 | 片扉 | ③ | ③ | **BXT 5080-20S** | ③ | ③ | **FXT 5080-20S** | 44,100 | 420 | 〃 | 17.8 | 20.4 |
| 〃 | 〃 | 〃 | 両扉 | ③ | ③ | **BXT 5080-20** | ③ | ③ | **FXT 5080-20** | 47,900 | 〃 | 〃 | 18.2 | 20.8 |
| 600 | 〃 | 〃 | 片扉 | ③ | ③ | **BXT 6080-20S** | ③ | ③ | **FXT 6080-20S** | 47,000 | 520 | 〃 | 20.7 | 23.9 |
| 〃 | 〃 | 〃 | 両扉 | ③ | ③ | **BXT 6080-20** | ③ | ③ | **FXT 6080-20** | 51,000 | 〃 | 〃 | 21.2 | 24.4 |
| 700 | 〃 | 〃 | 片扉 | ③ | ③ | **BXT 7080-20S** | ③ | ③ | **FXT 7080-20S** | 51,300 | 620 | 〃 | 23.7 | 27.4 |
| 〃 | 〃 | 〃 | 両扉 | ③ | ③ | **BXT 7080-20** | ③ | ③ | **FXT 7080-20** | 55,300 | 〃 | 〃 | 24.3 | 28.0 |
| 400 | 900 | 200 | 両扉 | ③ | ③ | **BXT 4090-20** | ③ | ③ | **FXT 4090-20** | 49,100 | 320 | 820 | 16.8 | 18.9 |
| 500 | 〃 | 〃 | 〃 | ③ | ③ | **BXT 5090-20** | ③ | ③ | **FXT 5090-20** | 50,100 | 420 | 〃 | 20.2 | 23.1 |
| 600 | 〃 | 〃 | 〃 | ③ | ③ | **BXT 6090-20** | ③ | ③ | **FXT 6090-20** | 52,200 | 520 | 〃 | 23.5 | 27.1 |
| 700 | 〃 | 〃 | 〃 | ③ | ③ | **BXT 7090-20** | ③ | ③ | **FXT 7090-20** | 57,400 | 620 | 〃 | 26.9 | 31.1 |
| 400 | 1000 | 200 | 両扉 | ③ | ③ | **BXT 4010-20** | ③ | ③ | **FXT 4010-20** | 55,000 | 320 | 920 | 18.5 | 20.8 |
| 500 | 〃 | 〃 | 〃 | ③ | ③ | **BXT 5010-20** | ③ | ③ | **FXT 5010-20** | 58,400 | 420 | 〃 | 22.2 | 25.4 |
| 600 | 〃 | 〃 | 〃 | ③ | ③ | **BXT 6010-20** | ③ | ③ | **FXT 6010-20** | 61,500 | 520 | 〃 | 25.8 | 29.8 |
| 700 | 〃 | 〃 | 〃 | ③ | ③ | **BXT 7010-20** | ③ | ③ | **FXT 7010-20** | 69,800 | 620 | 〃 | 29.5 | 34.2 |

（商品コード31）

※**BXT**（木製基板）と**FXT**（鉄製基板）は同じ価格です。
注）記載の納期区分は、原則として午前11時までにご注文をいただいた場合の納期区分となります。また、水俣工場（熊本）からの発送の場合になりますのでご注意ください。

## BXT・FXT片扉　完成図

内は、穴加工有効スペース
但し、全ては開口することは出来ません。
一つの面の面積に対して1／2の開口を最大として下さい。

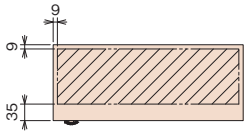


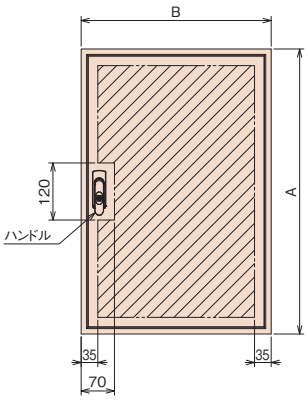


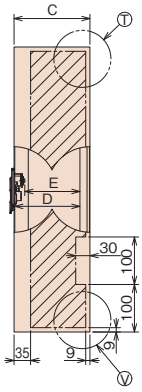


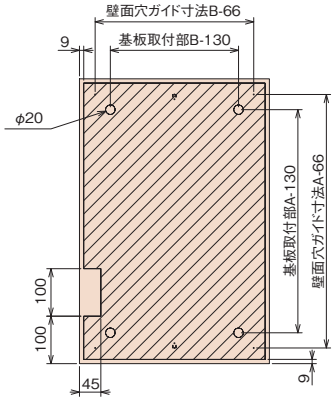


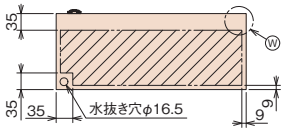


| 記号 | 寸　　法(mm) |
|---|---|
| A | キャビネットボデー　タテ寸法 |
| B | キャビネットボデー　ヨコ寸法 |
| C | キャビネットボデー　フカサ寸法 |
| D | 有効フカサ　ドア下寸法　　(BXT:C-25、FXT:C-20) |
| E | 有効フカサ　ハンドル下寸法　(BXT:C-50、FXT:C-45) |
| F | 基板　タテ寸法　　(A-80) |
| G | 基板　ヨコ寸法　　(B-80) |

| 項　目 | 仕　様 |
|---|---|
| 基板取付ピッチ | 基板寸法−50mm |
| 基板取付ネジ | BXT:サラ小ネジM5×15(クロメート)<br>FXT:トラス小ネジM5×8(クロメート) |
| 接地端子取付ネジ | 6角ボルトM8×12、バネ座金 |

・ドアを外した状態

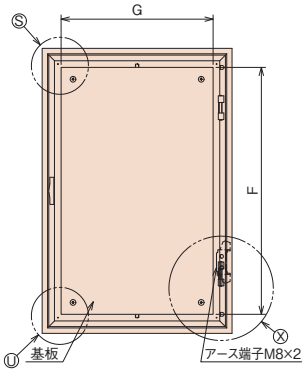


## BXT・FXT 詳細図

Ⓢ木製基板取付部正面BXT

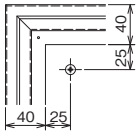


Ⓣ木製基板取付部断面BXT

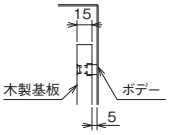


Ⓢ鉄製基板取付部正面FXT

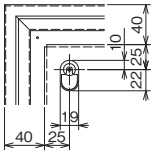


Ⓣ鉄製基板取付部断面FXT

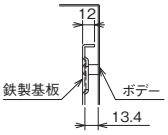

## BXT・FXT両扉　完成図

内は、穴加工有効スペース
但し、全ては開口することは出来ません。
一つの面の面積に対して1／2の開口を最大として下さい。

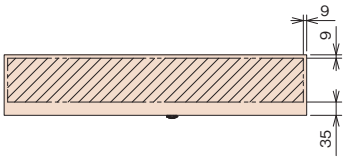


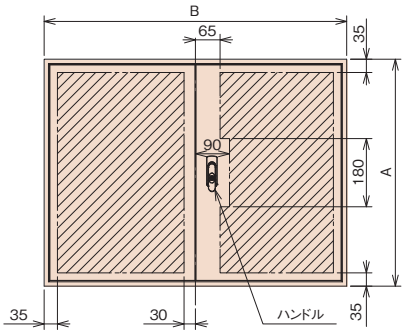


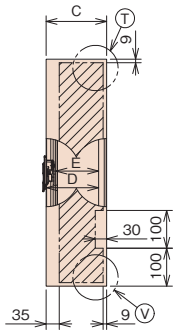


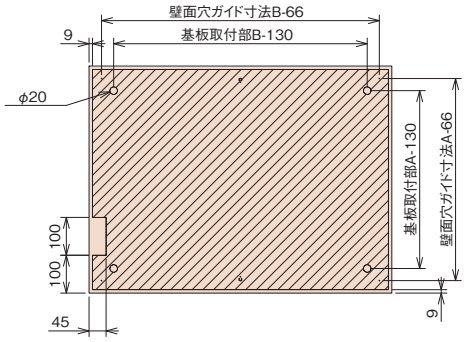


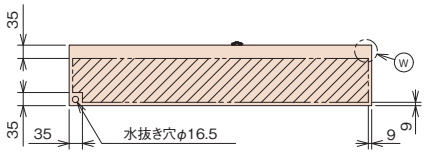


| 記号 | 寸　　法(mm) |
|---|---|
| A | キャビネットボデー　タテ寸法 |
| B | キャビネットボデー　ヨコ寸法 |
| C | キャビネットボデー　フカサ寸法 |
| D | 有効フカサ　ドア下寸法　　(BXT:C-25、FXT:C-20) |
| E | 有効フカサ　ハンドル下寸法　(BXT:C-50、FXT:C-45) |
| F | 基板　タテ寸法　　(A-80) |
| G | 基板　ヨコ寸法　　(B-80) |

| 項　　目 | 仕　　様 |
|---|---|
| 基板取付ピッチ | 基板寸法−50mm |
| 基板取付ネジ | BXT:サラ小ネジM5×15(クロメート)<br>FXT:トラス小ネジM5×8(クロメート) |
| 接地端子取付ネジ | 6角ボルトM8×12、バネ座金 |

・ドアを外した状態

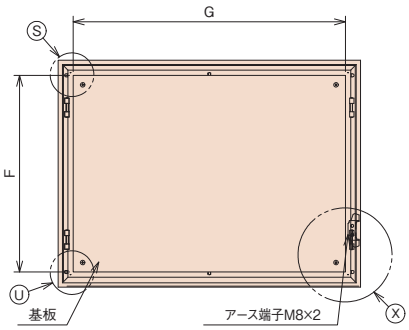


## BXT・FXT 詳細図

Ⓤ鉄製基板取付部正面FXT

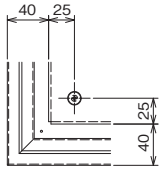


Ⓥ鉄製基板取付部断面FXT

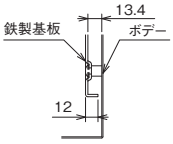


Ⓦ蝶番部断面

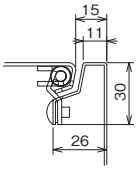

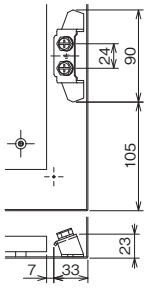
Ⓧアース端子部